PREMIUM

TOMACORRIENTE

FICHA TÉCNICA:

Tomacorriente universal triple 2P, 15A 125-250V~

Toma universal triple 2P

Dimensiones

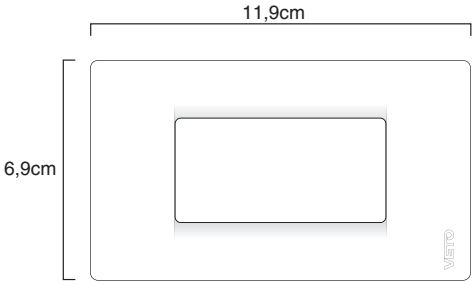

Diagrama de Instalación

Toma universal triple 2P

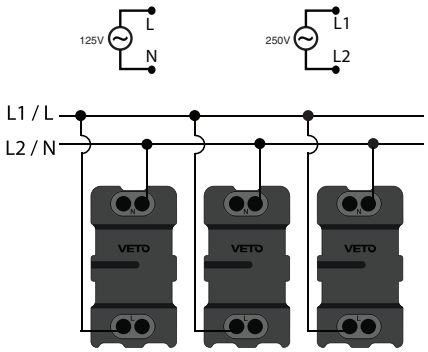

Precauciones

- La instalación debe ser realizada por personal calificado
- Utilizar exclusivamente en Interiores

- Riesgo Eléctrico

- Antes de efectuar la instalación, debe cortarse la energía eléctrica de toda la instalación

1.- Campo de Aplicación

Dispositivo usado para establecer una conexión eléctrica mediante la inserción de una clavija de conectores planos y/o circulares (Europlug) que permite el paso de corriente eléctrica. Apropiado para la conexión de elementos eléctricos, extensiones eléctricas, electrodomésticos etc.

2.- Características Generales

- Diseño tipo Universal, para clavijas con conectores planos y/o circulares (Europlug)
  a) 125 [VAC] circuitos monofásicos: Fase + Neutro
  Otros países: VFF: 250VAC
  b) 250 [VAC] circuitos Bifásicos: Fase 1 + Fase 2
- Terminales metálicos internos robustos que aseguran una conexión óptima con la clavija permite una conducción eléctrica óptima.
- Tornillos de sujeción de cables de alimentación eléctrica, compatibles con destornilladores planos o estrella.
- Sistema de conexión de cables tipo bornera ajuste de tornillo, para cable flexible hasta calibre #12 AWG conductores de alimentación de energía.

3.- Especificaciones Técnicas

Eléctricas
- Tensión nominal (V_N): 125 / 250V~
- Corriente nominal (I_N): 15A

Mecánicas
- Número de operaciones bajo norma IEC, superior a 10000 operaciones (conexión y desconexión), con carga a voltaje nominal (VN) y corriente nominal (IN)
- Retención de Clavija: Prueba con peso patrón de 1.36 Kg conectada en vertical, sin desconexión

4.- Características del Material

Placa Reforzada: .....Termopolímero de última generación.
Base: .....Nylon PA 66, material de mayor resistencia al fuego hasta 850º C
Terminales Metálicos:.Aleación de cobre al 62% más una capa de níquel, inoxidable evita la corrosión, alta conductividad eléctrica
Soporte de montaje:.....Fabricado de acero
Tornillos de Sujeción para fase:..Acero Tropicalizado, terminado resistente a la corrosión
Tornillos de Sujeción para neutro: Acero niquelado, terminado inoxidable, alta conducción

5.- Certificaciones

- Certificado IEC 60884-1 - Certificado NOM NYCE - Certificado Intertek CERTIFICADO RETIE

6.- Cuadro de códigos

CÓDIGOS		DESCRIPCIÓN	CARACTERÍSTICAS	
Blanco	Marfil		V	A
PRE16726	PRE18577	Toma Triple Universal 2P	125 - 250V~	15A
PRE16771	PRE18621	Toma Doble Universal 2P	125 - 250V~	15A
PRE16719	PRE18560	Toma Simple Universal 2P	125 - 250V~	15A
PRE16764	PRE18614	Módulo tomacorriente universal 2P	125 - 250V~	15A