VIVE

PLACAS

# FICHA TÉCNICA:

## Placa de 1, 2 y 3 Huecos y Placa Ciega

### 1.- Campo de Aplicación

Placas para cajetín empotrado para la combinación y montaje de cualquier tipo de módulo de la línea VIVE, placa de uno, dos y tres huecos, placa ciega para cubrir el cajetín empotrado
Usadas comúnmente para cubrir los cajetines empotrados en pared, de instalaciones eléctricas suspendidas o de uso futuro.

### 2.- Características Generales

- Diseño clásico tipo rectangular.
- Placas en color blanco y marfil.

### 3.- Características del Material

Placa: …… Termopolímero de última generación.

### 4.- Certificaciones

- Certificado Intertek CERTIFICADO RETIE

### 5.- Cuadro de códigos

| CÓDIGOS | | | DESCRIPCIÓN | CARACTERÍSTICAS | |
|---|---|---|---|---|---|
| Blanco | Marfil | Negro | | V | A |
| VIV13701 | VIV14074 | | Placa de 1 Hueco | - | - |
| VIV13718 | VIV14081 | | Placa de 2 Huecos | - | - |
| VIV13725 | VIV14098 | | Placa de 3 Huecos | - | - |
| VIV13190 | VIV13428 | VIV19451 | Placa Ciega | - | - |
| VIV13763 | VIV14135 | | Módulo cubre Hueco | - | - |

**Placa 1 hueco**

**Placa 2 huecos**

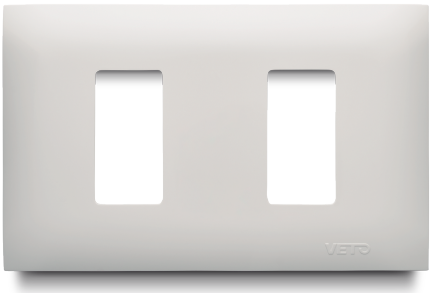

**Placa 3 huecos**

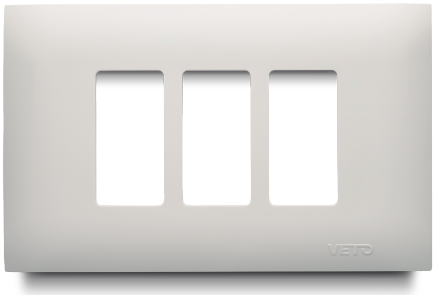

**Dimensiones**

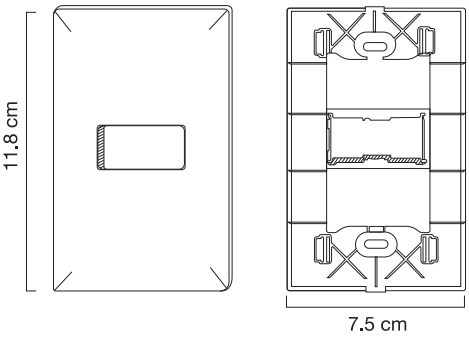


**Placa ciega**