VIVE

TOMACORRIENTE

Tomacorriente universal 2P, Nema 5-15R

Dimensiones

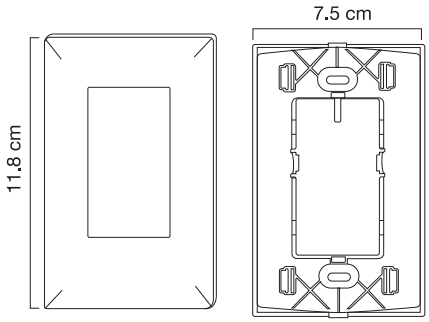

Diagrama de instalación

Tomacorriente universal 2P,Nema 5-15R

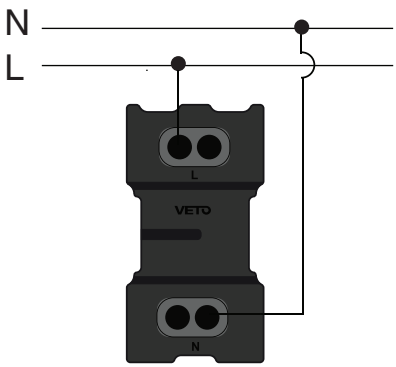

Precauciones

- La instalación debe ser realizada por personal calificado
- Utilizar exclusivamente en Interiores

- Riesgo Eléctrico

- Antes de efectuar la instalación, debe cortarse la energía eléctrica de toda la instalación

FICHA TÉCNICA:

Tomacorriente universal 2P, NEMA 5-15R

1.- Campo de Aplicación

Dispositivo usado para establecer una conexión eléctrica mediante la inserción de una clavija de conectores planos y/o circulares (Europlug) que permite el paso de corriente eléctrica. Apropiado para la conexión de elementos eléctricos, extensiones eléctricas, electrodomésticos etc.

2.- Características Generales

- Sistema modular que favorece la combinación y el intercambio de módulos en una sola placa, se adapta a las necesidades del usuario.
- Diseño tipo Universal, para clavijas con conectores planos y/o circulares (Europlug)
  a) 125 [VAC] circuitos monofásicos: Fase + Neutro.
  Otros países: VFF: 250VAC
  b) 250 [VAC] circuitos Bifásicos: Fase 1 + Fase 2.
- Terminales metálicos robustos internos que aseguran una conexión óptima con la clavija.
- Tornillos para sujeción de cables de alimentación eléctrica, compatibles con destornilladores planos o estrella.
- Sistema de conexión de cables conductores de alimentación de energía tipo bornera con ajuste de tornillo, para cable flexible hasta calibre #12 AWG.

3.- Especificaciones Técnicas

Eléctricas
- Tensión nominal (V_N): 125 / 250V~
- Corriente nominal (I_N): 15A
- Contacto de conexión a tierra.

Mecánicas
- Número de operaciones bajo norma IEC, superior a 10000 operaciones (conexión y desconexión), con carga a voltaje nominal (VN) y corriente nominal (IN)
- Retención de Clavija: Prueba con peso patrón de 1.36 Kg conectada en vertical, sin desconexión.

4.- Características del Material

Placa y Frente de Placa: .....Termopolímero de última generación.
Base: .....Termopolímero de última generación.
Terminales Metálicos:.....Aleación de cobre al 62%, evita la corrosión, alta conductividad eléctrica
Tornillos de Sujeción:...Acero Tropicalizado, terminado resistente a la corrosión.

5.- Certificaciones

- Certificado IEC 60884-1

- Certificado NOM NYCE

6.- Cuadro de códigos

CÓDIGOS			DESCRIPCIÓN	CARACTERÍSTICAS	
Blanco	Marfil	Negro		V	A
VIV13787	VIV14159	VIV19673	Tomacorriente universal simple	125 - 250V~	15 A
VIV14326	VIV14333	VIV19635	Tomacorriente universal triple	125 - 250V~	15 A